Grupo Presto Ibérica

PRESTO EQUIP
EQUIPAMIENTOS Y COLECTIVIDADES

C/ Pino 4-6 CP28850
Madrid, España
Telfs.: +34 915 782 575
info@prestoequip.com

FICHA TÉCNICA

Urinario Prestowash inox tubo

Urinario individual de Inoxidable.

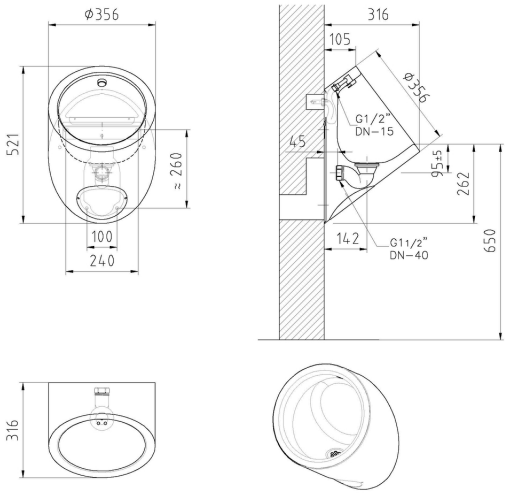

CARACTERÍSTICAS TÉCNICAS

- **Entrada y salida:** Salida a pared mediante válvula Sifónica extra plana de 1/4 de PVC.
- **Presión minima de uso:** Presión de uso recomendada: 1-5 bar.
- **Temperatura admisible:** Temperatura admisible de agua: los materiales que componen las piezas de los grifos pueden soportar una temperatura máxima de 70ºC.
- **Tipo de certificado:** *Marcado CE.

MODELO

Ref: 88943 Inox

ACCESORIOS

NORMATIVA

*Certificado ISO 9001. *Diseños adaptados al nuevo Código Técnico (Real Decreto 173/2010 en materia de accesibilidad y no discriminación de las personas con discapacidad).